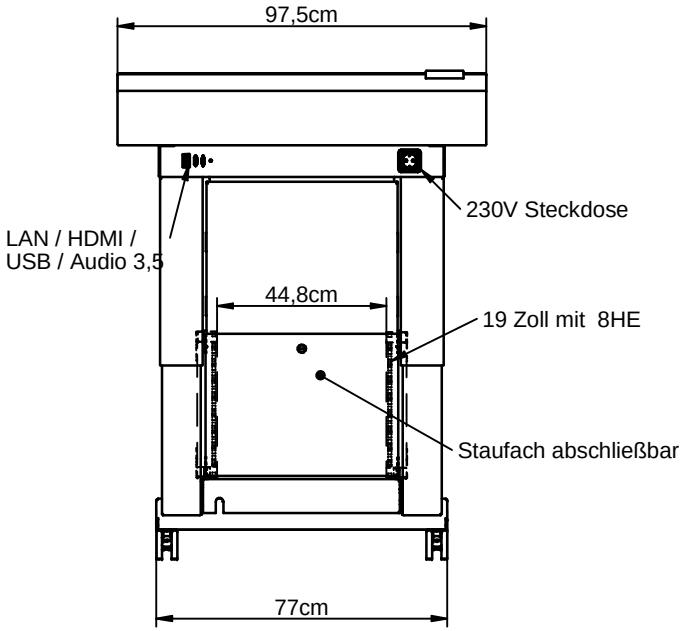


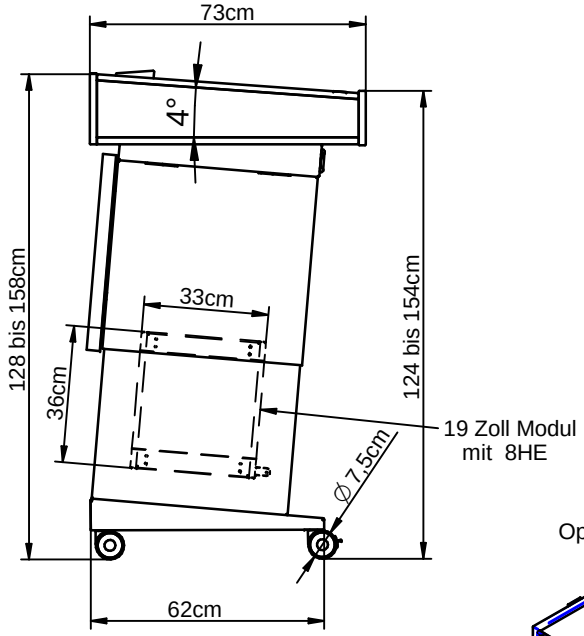


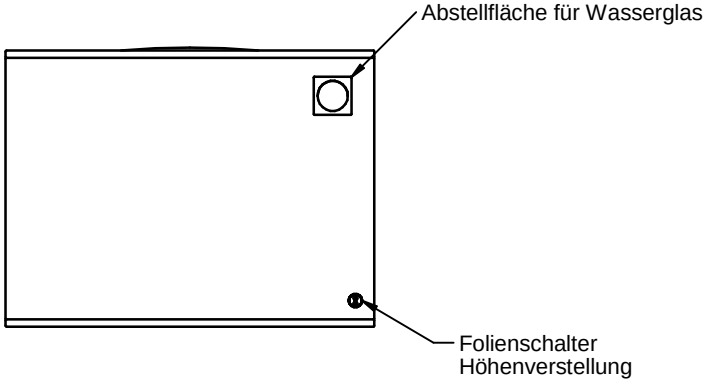


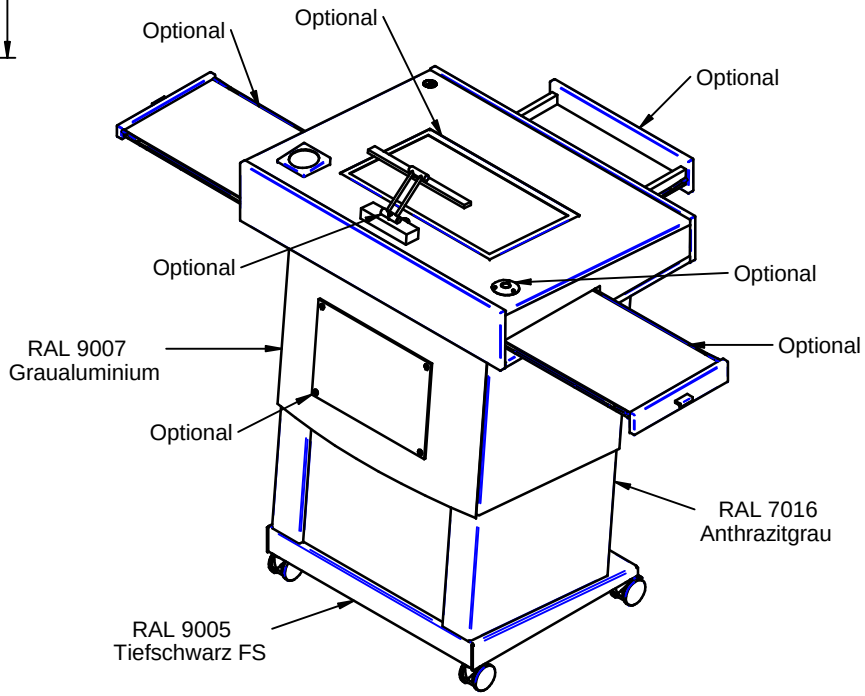


Angebot

Technikrednerpult 1
motorisch
höhenverstellbar

Maße in cm

Datum:
22.02.2024